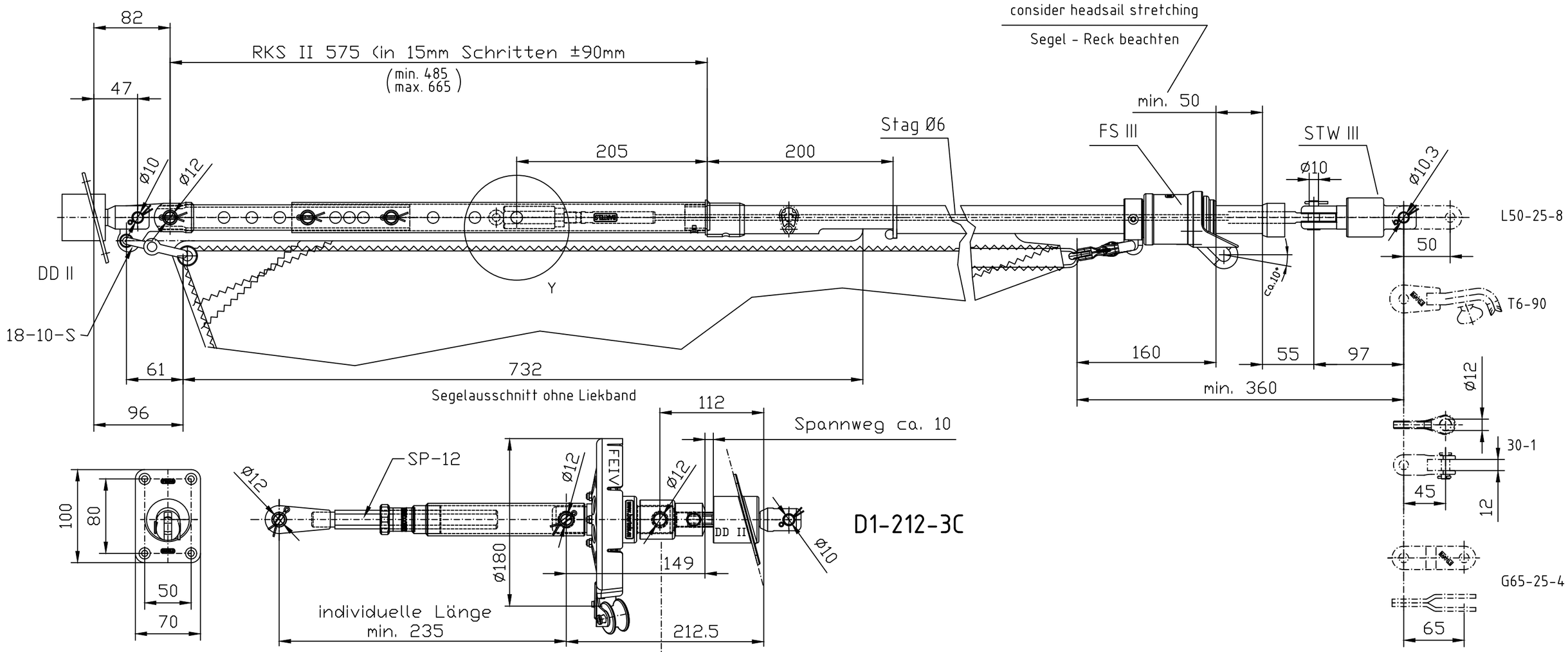

D1-212-3C

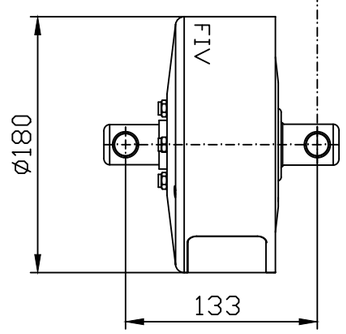

Detail Y

D1-211-3C

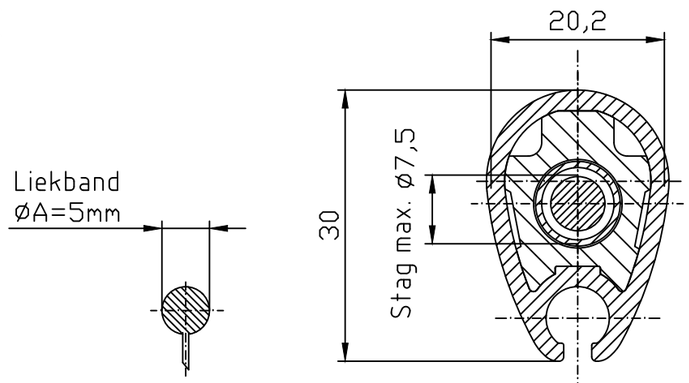

Profil BA II
M 1:1
(bei A4 Ausdruck)

Rod - Vorstag	Rod - Anschluß bestehend aus:	
-10/6,4mm (46 KN)	Anschluß 39/UNF 5/8	rod socket 5/8" 40/75-10

Draht - Vorstag	Spezialterminal bestehend aus:	39-M12
Dyform Ø6 mm (35,5 KN) Draht 1x19 Ø6 mm (30 KN)	Anschluß 39/M12	Gew. Spezialterminal 39/GM12-2

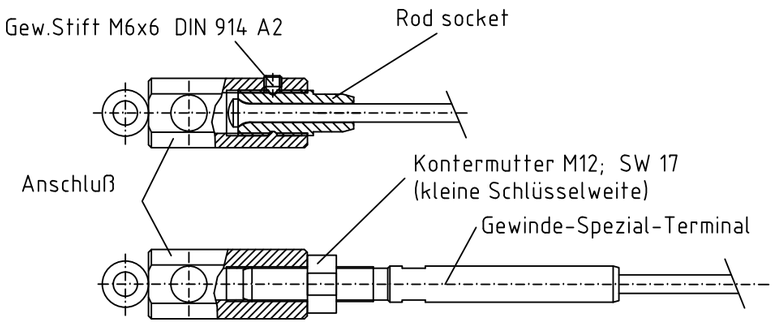

				Oberfläche: DIN ISO 2768 m			Maßstab:
							Werkstoff
					Datum	Name	Benennung
				Bearb.	27.09.17	Karstens	Rollreffanlage RKS II - BA II
				Gepr.	27.09.17	Bartels	
				Norm			
				Bartels GmbH			Zeichnungs Nr. D1-21x-3C
a							
Zust	Änderung	Datum	Name				Ersatz für: / Ersatz durch: