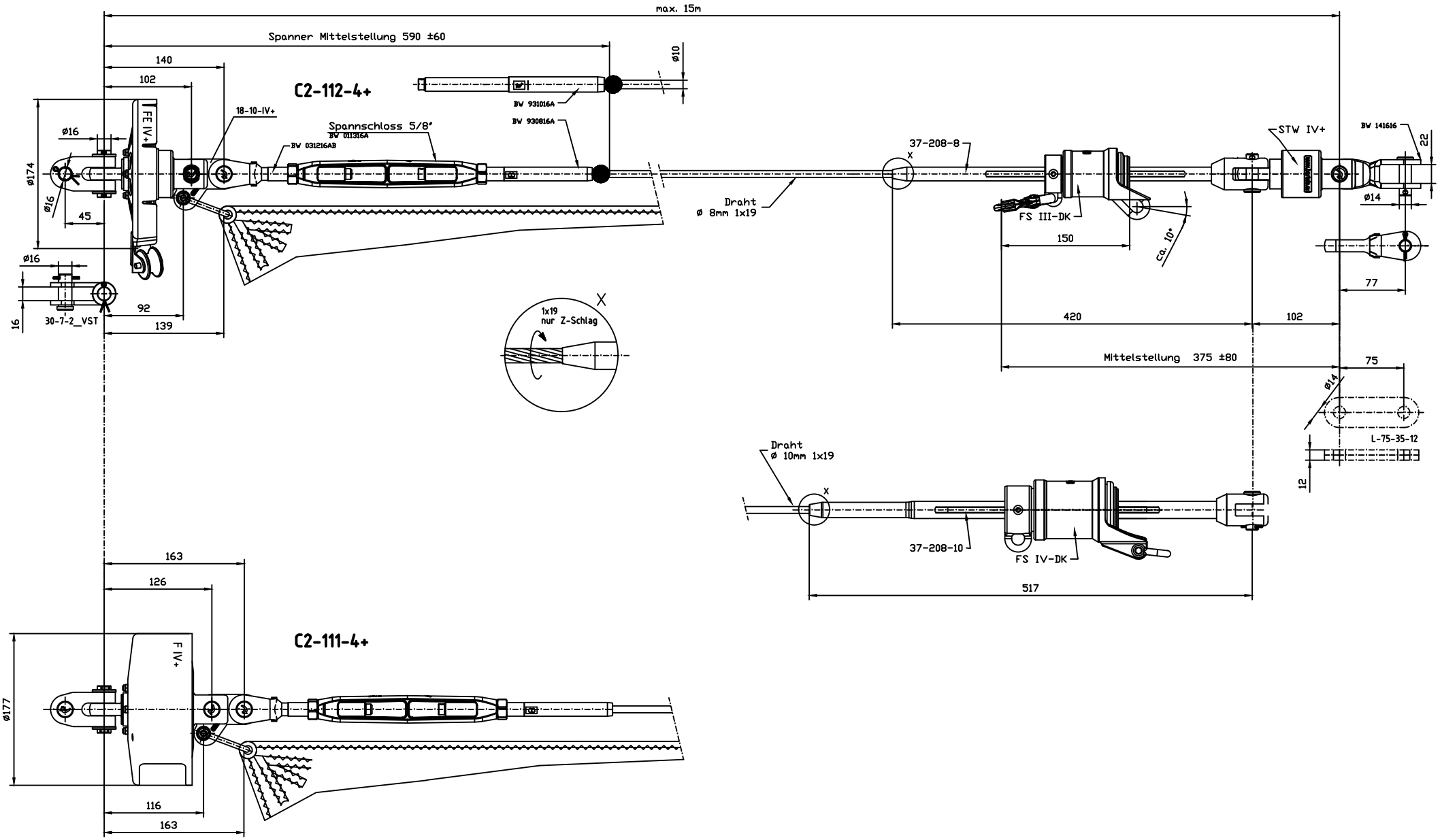

					Oberfläche: DIN ISO 2768 m			Maßstab:
								Werkstoff
						Datum	Name	Benennung
					Bearb.	06.09.17	Karstens	Rollfock für Drahtvorstag und Segel mit Stagreitern
					Gepr.	06.09.17	Bartels	
					Norm			
					Bartels GmbH			Zeichnungs Nr. C2-11X-4+ Toggle
Zust	Änderung	Datum	Name					Ersatz für: Ersatz durch: