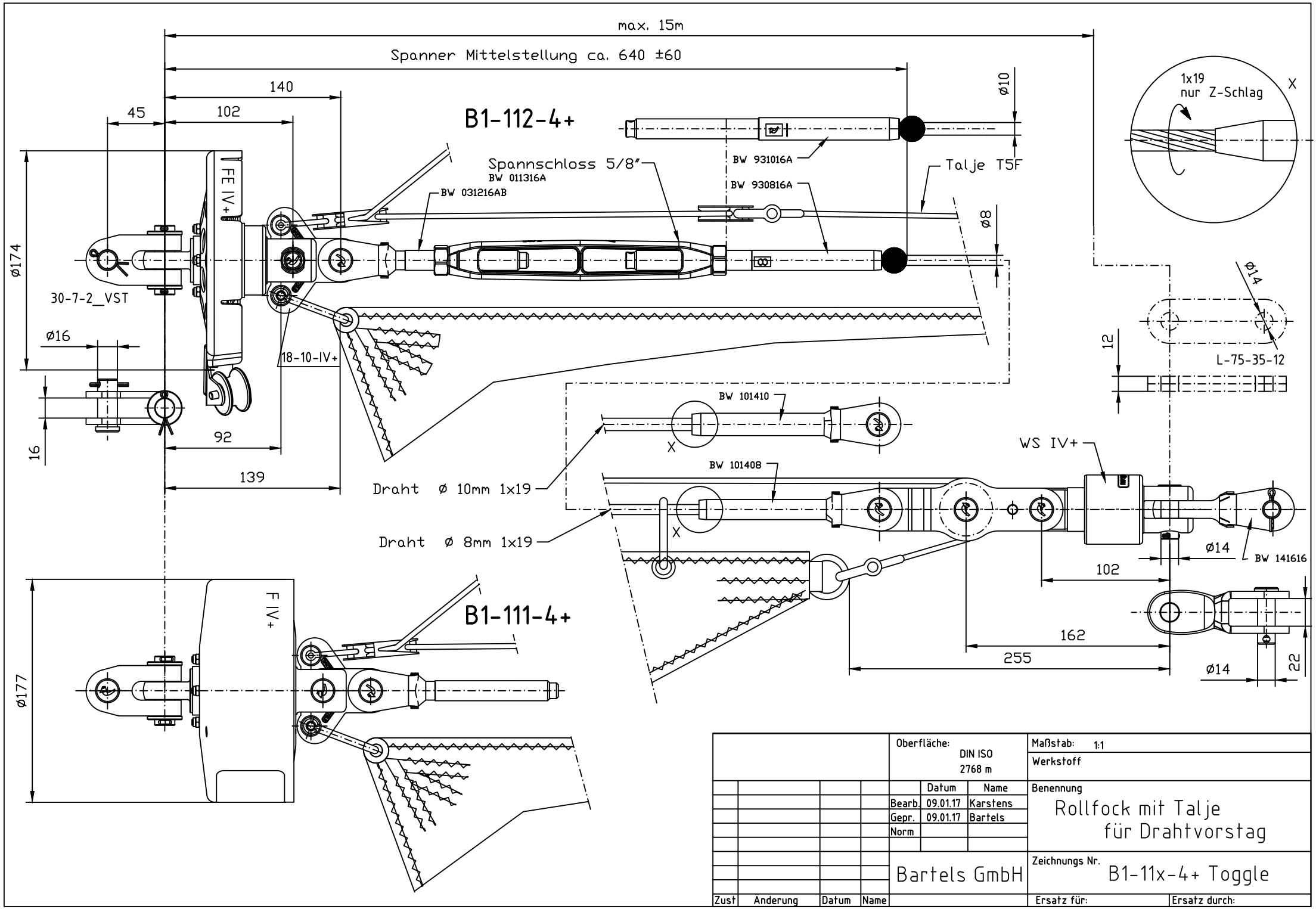
max. 15m
Spanner Mittelstellung ca. 640 ±60
140
45
102
B1-112-4+
ø10
1x19
nur Z-Schlag
X
Spannschloss 5/8"
BW 011316A
BW 031216AB
BW 931016A
BW 930816A
Talje T5F
FE IV+
ø174
30-7-2_VST
ø8
ø14
ø16
18-10-IV+
12
L-75-35-12
16
92
139
BW 101410
X
WS IV+
BW 101408
Draht ø 10mm 1x19
Draht ø 8mm 1x19
X
ø14
BW 141616
102
B1-111-4+
F IV+
162
255
ø14
22
ø177
Oberfläche:
DIN ISO
2768 m
Maßstab: 1:1
Werkstoff
Datum
Name
Benennung
Bearb. 09.01.17 Karstens
Gepr. 09.01.17 Bartels
Norm
Rollfock mit Talje
für Drahtvorstag
Bartels GmbH
Zeichnungs Nr.
B1-11x-4+ Toggle
Zust
Änderung
Datum
Name
Ersatz für:
Ersatz durch: